アナログフル HD ドームカメラ施工基準書（第 1.4 版）

機種名　TC-D4221RXP、TC-D4222RX、TC-D4223RXP　　表記なき単位=mm

寸法図

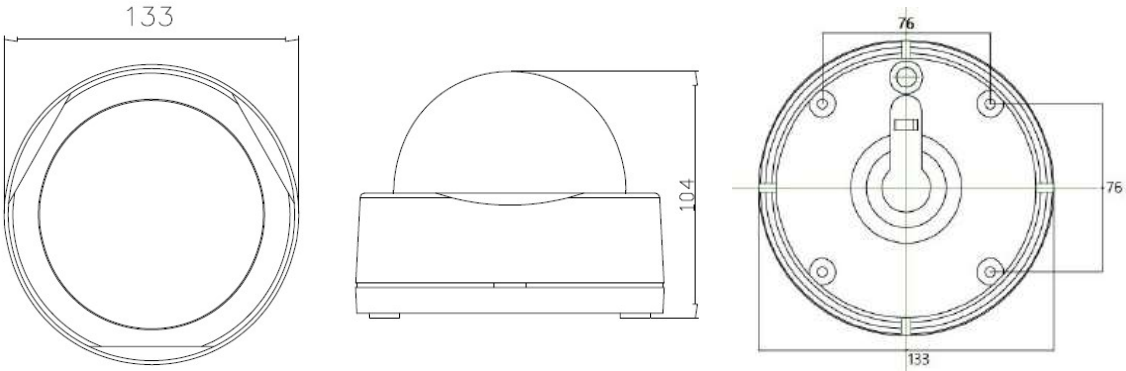

付属ケーブル（ケーブル長：約 59cm）

①BNC－黄色(CVBS)
②BNC－黒色(HD-TVI)

※BNC－黄色(CVBS)には、電源重畳した同軸ケーブルを接続しないこと

規格

質量	約 0.4kg

在来天井施工例

使用部材

取付方法	固定ねじ（付属）	推奨　パットハンガー（付属していません）
取付ねじ	固定ねじ（付属）	パットハンガー（M4）
使用数	4 本	4 本

施工手順

1. 固定ねじ（付属)を使用して取り付ける場合
   1）コインなどを使い、ドームカバーを外す。
   2）必要に応じて、ケーブル通線孔（直径 25 ㎜程度）をあける。
   3）固定ねじ（付属）を使い、接地面にカメラを固定する。
   4）画角を決める。
   5）ドームカバーを取り付ける。

2. パットハンガー(付属していません)を使用して取り付ける場合
   1）コインなどを使い、ドームカバーを外す。
   2）設置面にパットハンガーに対応した穴を 4 箇所あける。
   3）必要に応じて、ケーブル通線孔（直径 25 ㎜程度）をあける。
   4）カメラのねじ穴にパットハンガー(M4)のねじを通す。
   5）ねじにパットハンガーを取り付けて天井にあけた穴を通し、ねじを締めてカメラを固定する。
   6）画角を決める。
   7）ドームカバーを取り付ける。

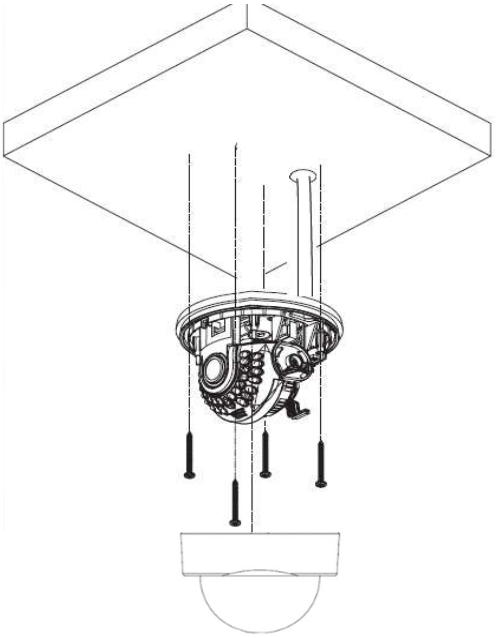

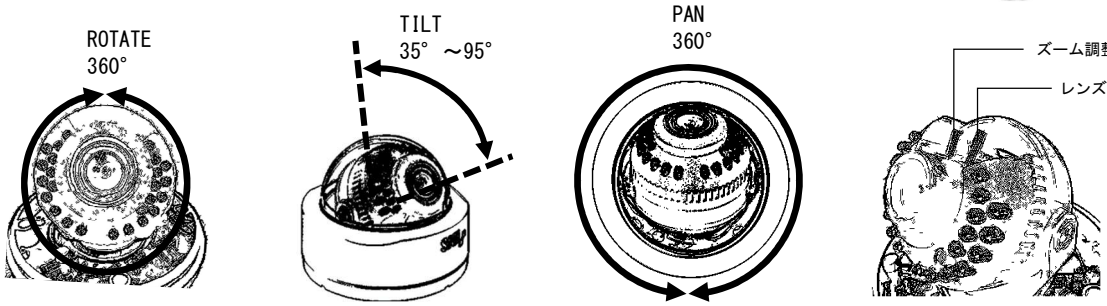

注意事項

1. 壁または天井の補強工事が必要かどうか確認すること。
2. アクセサリの取付金具を使用する場合は、取付金具の施工基準書を参照すること。
3. ROTATE 調整はアームの部分を持って回すと回しやすい。